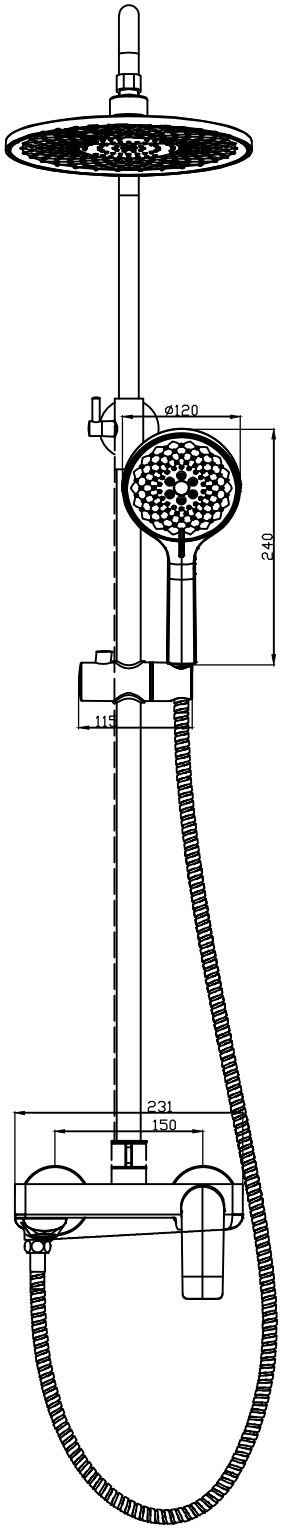
ø120
240
115
231
150

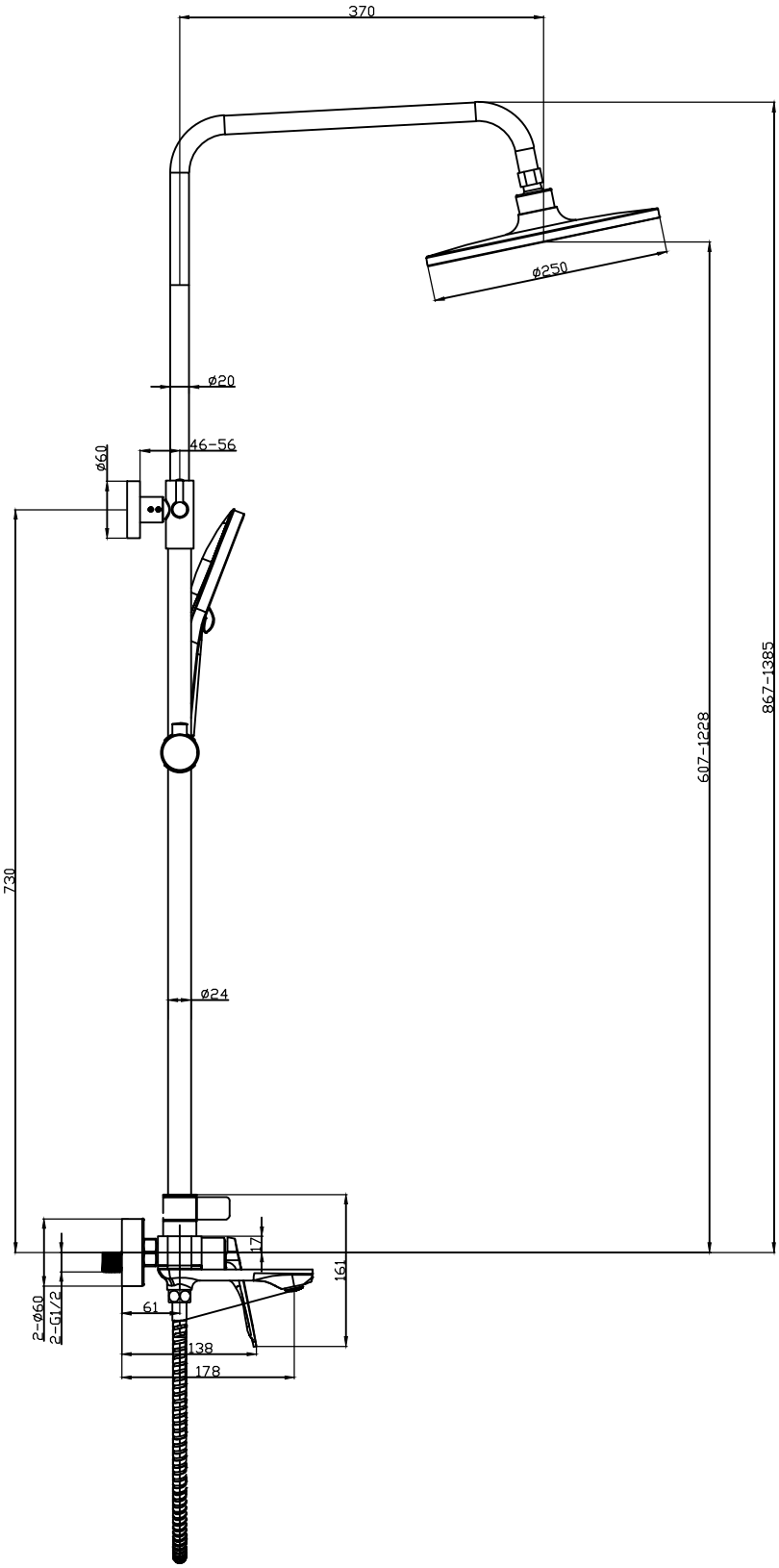
370
ø250
ø20
46-56
ø60
730
607-1228
867-1385
ø24
17
161
2-ø60
2-G1/2
61
138
178